Micromoteur

Modélisation

Cylindre:

A l'aide du dessin de définition ci-dessous, réaliser la modélisation volumique du Cylindre (41)

Afin d'optimiser la modélisation de la pièce (réduction du nombre d'opérations à effectuer), déterminer et tracer sur les vues en plan:

- le profil de révolution et entourer les cotations nécessaires à son tracé (en rouge)
- l'axe de rotation (en bleu)
- entourer les côtes nécessaires à la réalisation du méplat (en vert)

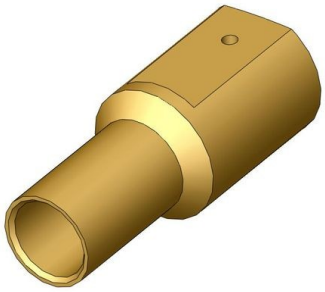

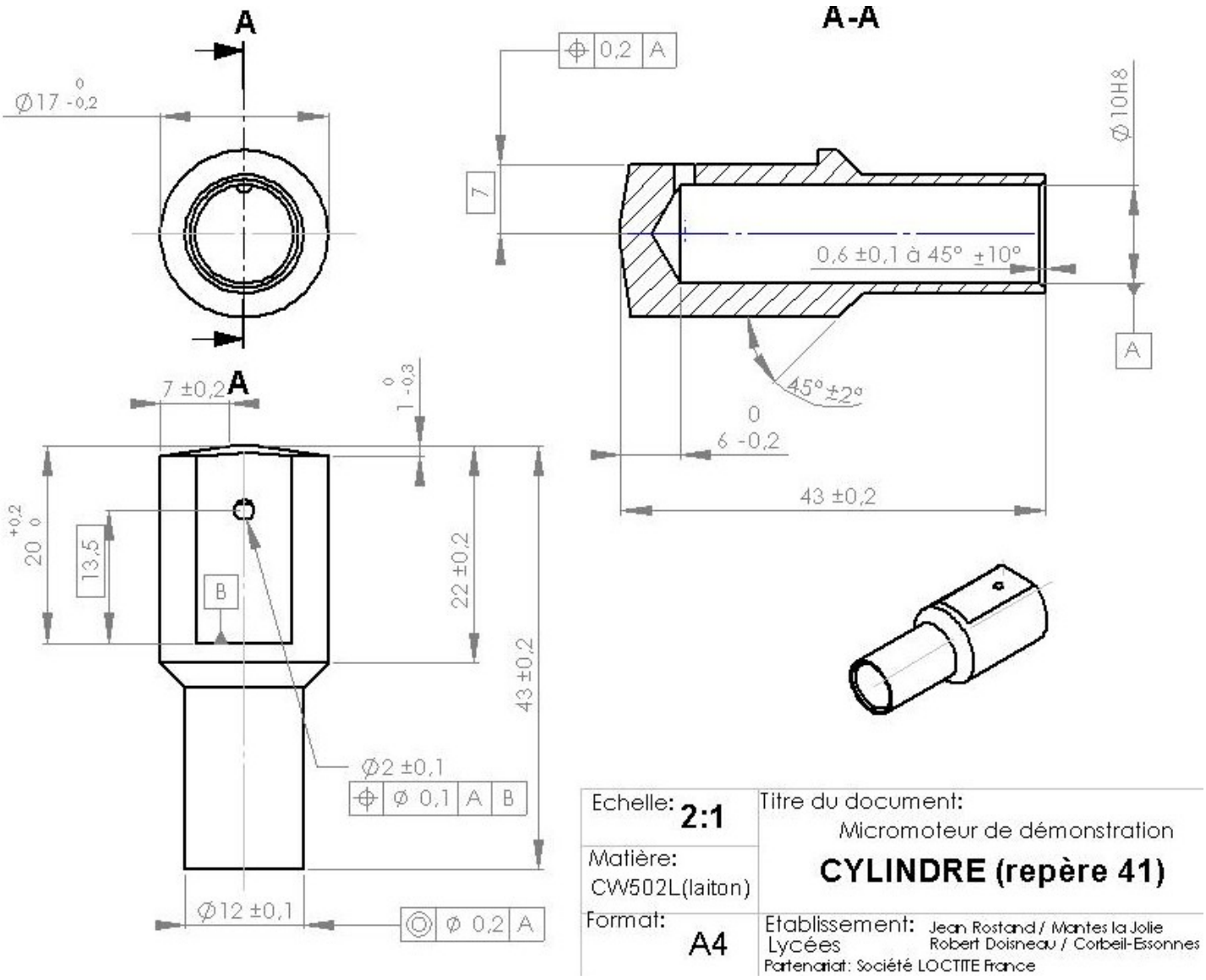

Attention: *pièce à sauvegarder pour une utilisation dans un TP ultérieur.*